عصابات استبدال الفراشة الرياضة حزام مشبك الرياضية

التصميم :

● أعلى الحبوب الجلدية

● تصميم مشبك الفراشة (أسود ، فضة ، وردي ذهبي)

●mm حجم المعصم: 165-220

● 22 - حجم الفرقةmm: طول - 120 + 80 مم ، على نطاق واسع

المميزات :

1. قسط لينة حزام جلد طبيعي أعلى الحبوب مع الفولاذ المقاوم للصدأ مصقول فراشة مشبك

2. لينة جدا ومريحة على معصمك ، عرق ماصة وارتداء المقاومة. يجعل سطح الجلد الصديق للبيئة معصمك مريحًا جدًا.

3. مشبك معدني مزدوج بمقبض الفراشة: تتناسب مع صنعة رائعة من الفولاذ المقاوم للصدأ ، مما يجعلها رفيق أفضل للساعات الذكية.

4. ستراتوس جلدية الشريط، ألوان مختلفة لاختيارك ، لا تتردد في اختيار كل الألوان التي ترغب في Amazfit الجملة

اللباس ساعتك. تماما مثل عرض للأزياء.

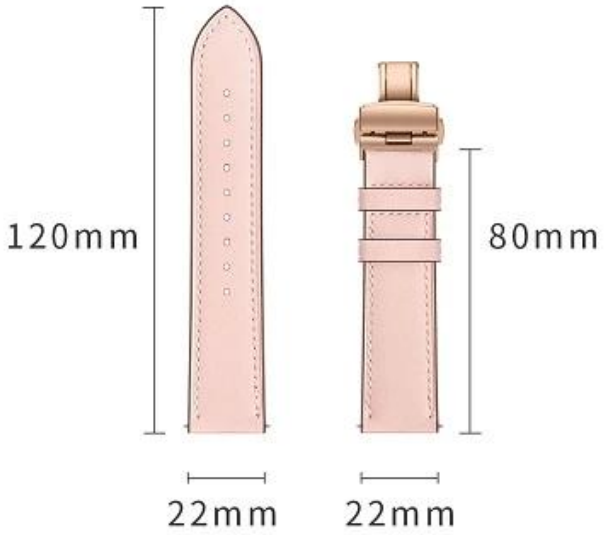

WR 5ATM
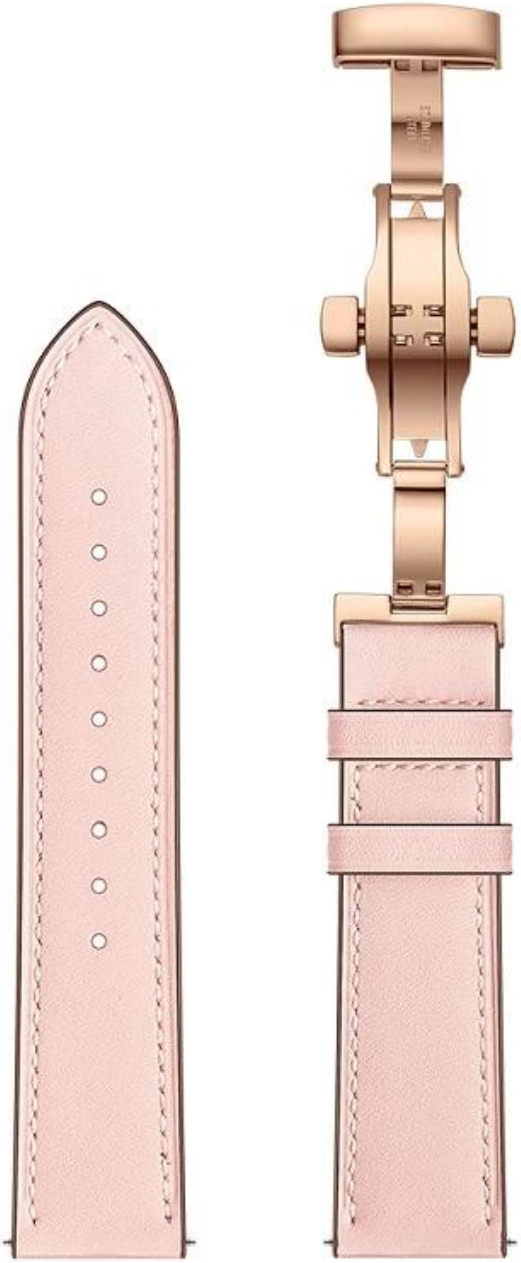
10:21
10:23:08
用时
51.2
里程
96
心率
11'45"
配速
10'05"
平均配速
5.1
速度