نطاقات ساعة السيليكون المقاومة للصدمات مع حالة وقائية لـ Apple Watch 38/40/41mm 42/44/45mm

تصميم المنتج :
● طراز مناسب لـ Apple Watch 38/40/41mm 42/44/45mm
● البند: CBIW511
● المادة: شريط السيليكون + حالة السيليكون
● ألوان الفرقة: النبيذ الأحمر ، الأسود ، الرمادي ، النعناع الأخضر ، الأخضر ، الأرجواني ، الوردي ، الجيش الأخضر ، الأزرق ، الأبيض
● لون مشبك: أسود
● طول النطاق: 96+ 126 مم
● التصميم: نطاقات سليكون سليكون مع حالة الحماية
● الميزة:
توفر حالة المشاهدة الحماية الشاملة
Case with Raise Edge Design ، لحماية الشاشة

دعم أوامر الدُفعات المختلطة
أمر عينة لأول مرة وترتيب الخلط مقبول
كمية أكبر يرجى الاتصال بالمبيعات للحصول على خصم

لطيفة. OPP العبوة الافتراضية: حقيبة
يمكن أيضًا اختيار حزمة البيع بالتجزئة ، يرجى الاتصال بنا.
[دعم خدمة مخصصة حزمة [الشعار ، الحجم ، الوصف ، الألوان ، التسمية ، إلخ

酒红

黑色

灰色

薄荷绿

青柠

紫色

樱花粉

军绿

海军蓝

白色

酒红

黑色

灰色

薄荷绿

青柠

紫色

樱花粉

军绿

海军蓝

白色

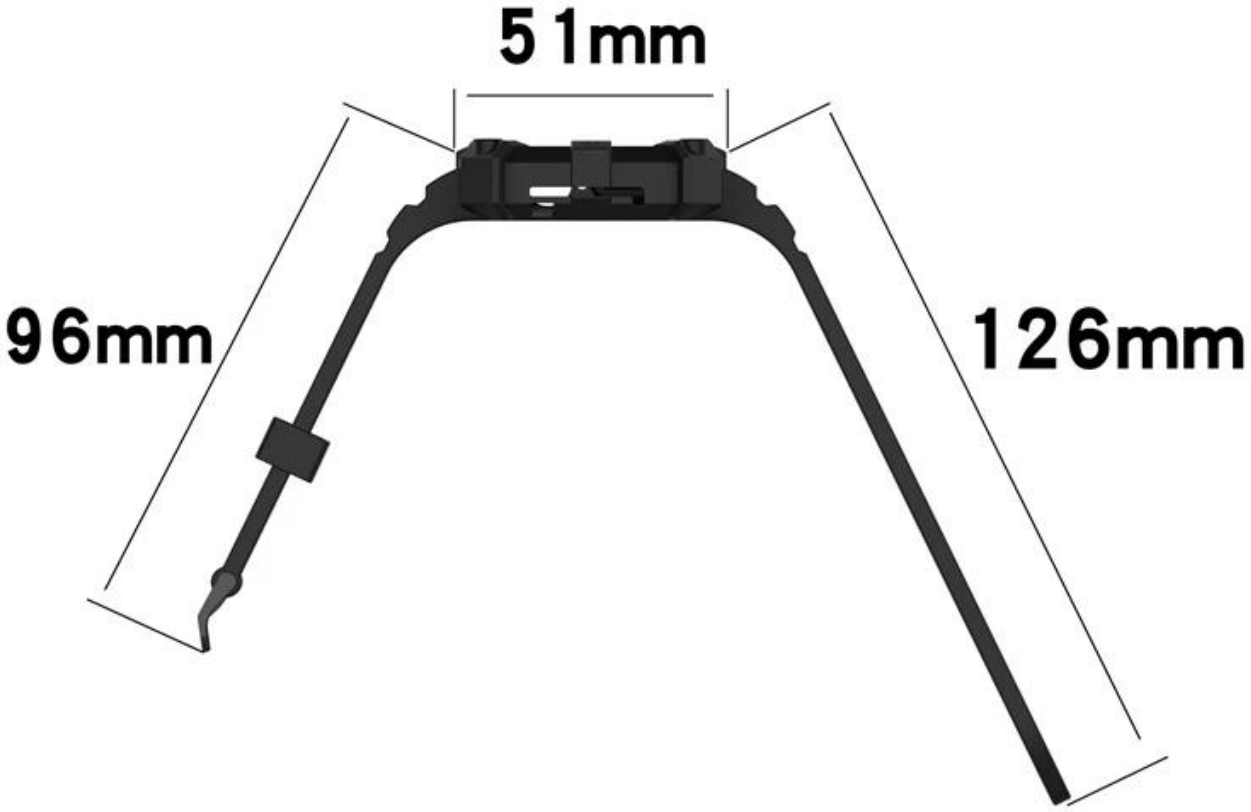
51mm
96mm
126mm

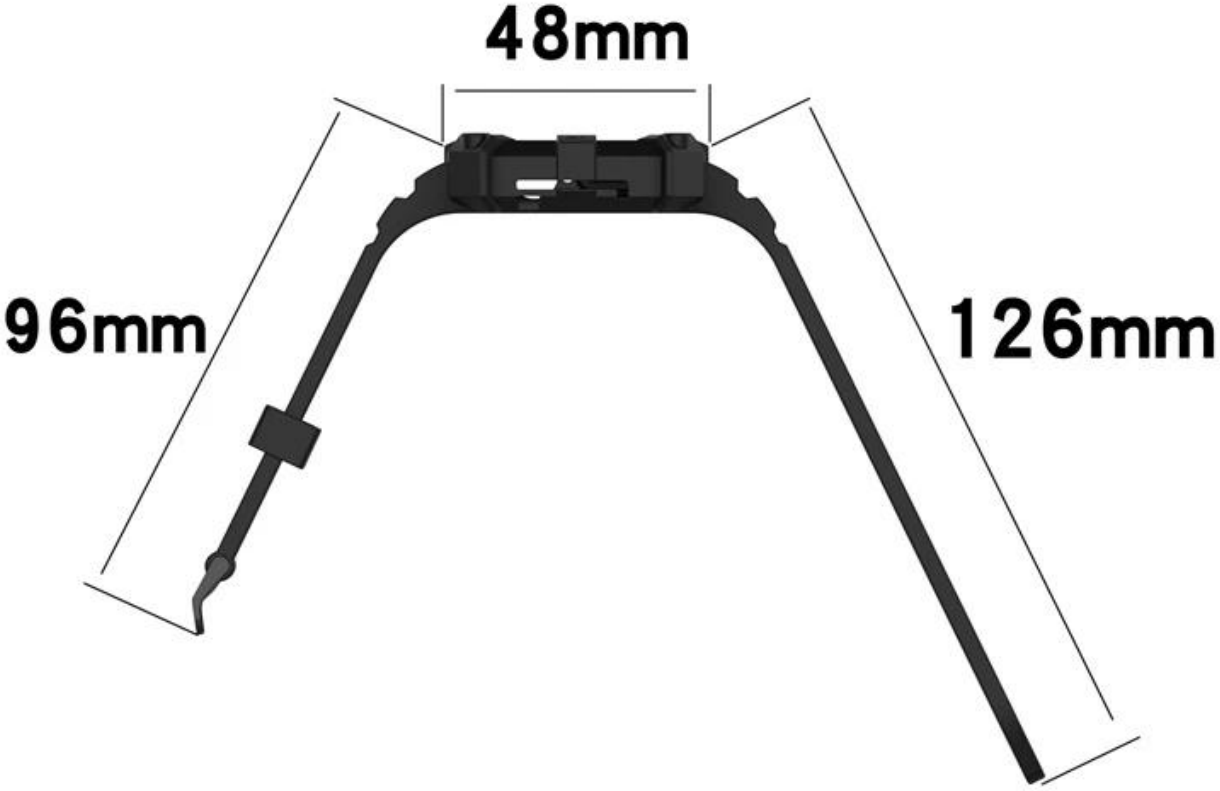
48mm
96mm
126mm

XII
IX
XI
III
VI

XII
IX
III
VI