Xiaomi Mi Band 7 قابلة للتعديل مزدوج ألوان رياضية من المطاط نطاقات الساعات أشرطة ل

تصميم المنتج :
● نموذج متوافق ل Xiaomi Mi Band 7
● البند: CBXM7-26
● مادة الفرقة: السيليكون
● 21 لونًا من ألوان النطاق: أبيض أسود ، أبيض حمراء ، أسود برتقالي ، أخضر أبيض ، وردي أبيض ، أخضر داكن ، إلخ.
● طول النطاق: 102+115mm
● ملائمة الرسغين: 5.6 "-8.5"
● النوع: نطاقات سليكون ذات اللون المزدوج
● التصميم: ثقب هائل معزز التنفس

دعم أوامر الدُفعات المختلطة
أمر عينة لأول مرة وترتيب الخلط مقبول
كمية أكبر يرجى الاتصال بالمبيعات للحصول على خصم

لطيفة. OPP العبوة الافتراضية: حقيبة
يمكن أيضًا اختيار حزمة البيع بالتجزئة ، يرجى الاتصال بنا.
[دعم خدمة مخصصة حزمة [الشعار ، الحجم ، الوصف ، الألوان ، التسمية ، إلخ

1. 白黑　2. 白红　3. 橙黑　4. 淡绿白　5. 粉白　6. 墨绿白　7. 黑绿

8. 黑白　9. 黑红　10. 黑黄　11. 黑灰　12. 黑蓝　13. 灰白　14. 灰橙

15. 灰粉　16. 灰青柠　17. 藕粉白　18. 浅粉水鸭　19. 水鸭白　20. 午夜蓝白　21. 紫蓝

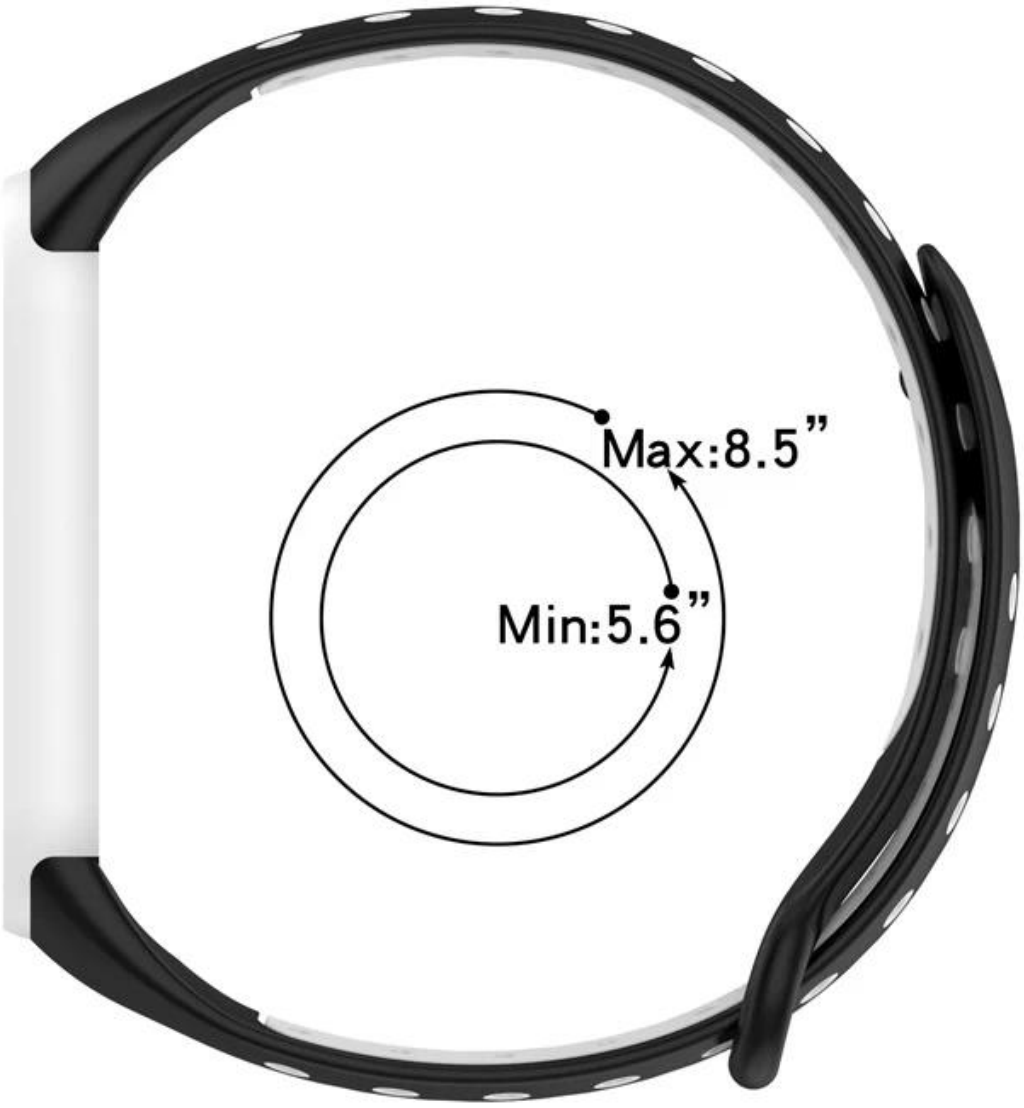
Max:8.5”
Min:5.6”

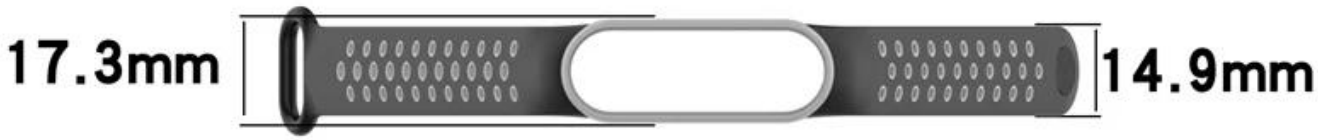
17.3mm
14.9mm

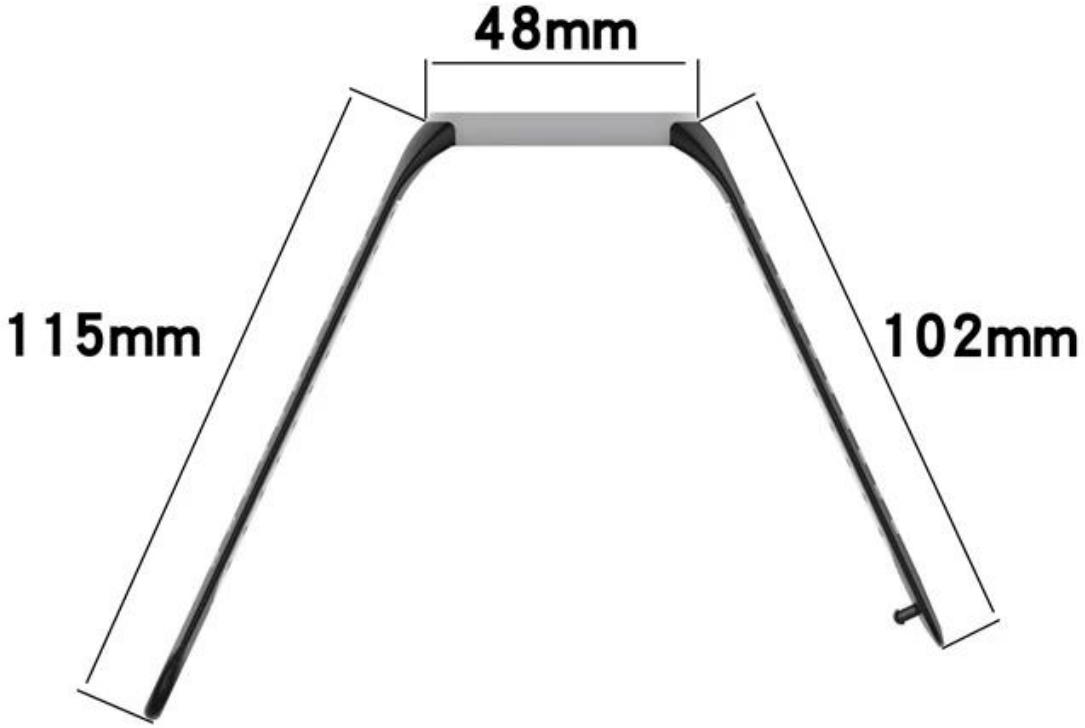
48mm
115mm
102mm

26°
12
9
3
6
pai
97