تلطيخ حزام ساعة TPU الشفافة لـ Xiaomi Mi Band Miband 7

تصميم المنتج :
● نموذج متوافق ل Xiaomi Mi Band 7
● البند: CBXM7-28
● مادة الفرقة: TPU
● ألوان النطاق: واضحة ، أرجوانية ، أزرق ، أصفر ، أحمر ، أسود
●mm طول النطاق: 104+118
● النوع: تلون حزام ساعة TPU شفافة
● الميزة: في الشمس سوف يغير اللون

دعم أوامر الدُفعات المختلطة
أمر عينة لأول مرة وترتيب الخلط مقبول
كمية أكبر يرجى الاتصال بالمبيعات للحصول على خصم

لطيفة. OPP العبوة الافتراضية: حقيبة
يمكن أيضًا اختيار حزمة البيع بالتجزئة ، يرجى الاتصال بنا.
[دعم خدمة مخصصة حزمة [الشعار ، الحجم ، الوصف ، الألوان ، التسمية ، إلخ

15.8mm
18.2mm

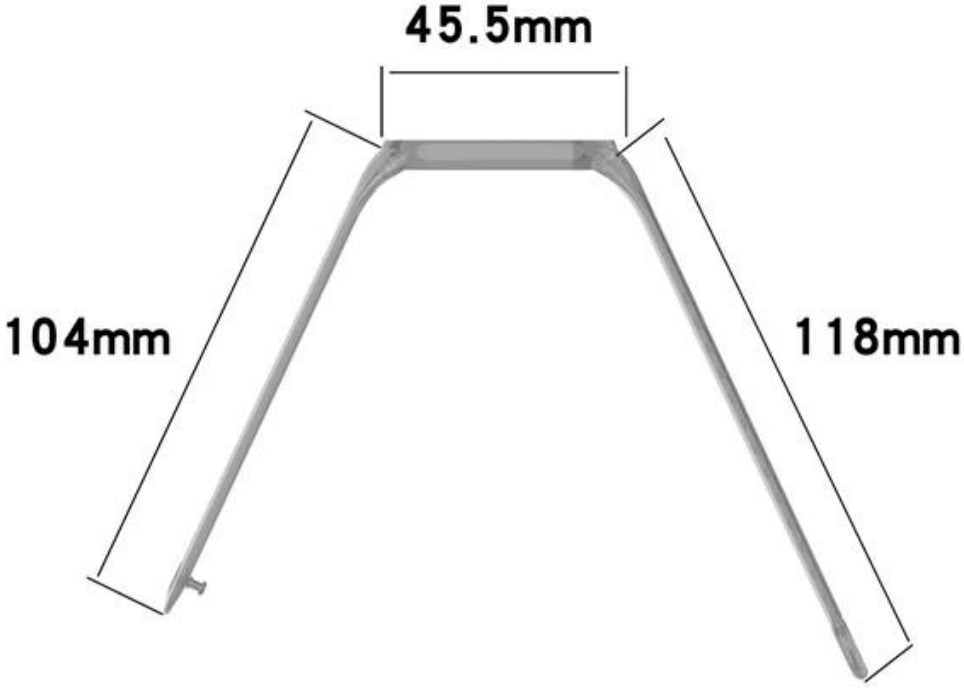
45.5mm
104mm
118mm

In the sun it will change the color
无阳光状态下呈透明状
在阳光照射下变换色彩
8000
100%
08:16
周二 上午 4/6
80

8000
100%
08:16
周二 上午 4/6
80