Para banda de silicona Apple Watch con funda protectora resistente

Diseño de producto :

- Diseño de silicona con cubierta de parachoques resistente a prueba de golpes
- Diseño de hebilla de acero inoxidable.
- Se adapta a la muñeca de 5.5-8.1 pulgadas

Características del producto :

1. La correa y el estuche están unidos y no se pueden dividir. Colorido suave Correa de reloj de silicona Con orificios de ventilación y funda resistente a los golpes
2. La banda está hecha de silicona de alto rendimiento, suave, flexible y amigable para la piel.
3. Alto rendimiento, costuras exquisitas, suavidad, antirrayas, garantizan una sensación cómoda y transpirable
4. Diseño robusto para brindar la máxima protección contra golpes y rasguños para su reloj
5. Si eres un entusiasta de los deportes, esta banda sería un accesorio ideal para tu Apple Watch.

14:59
11:15AM TRAINING WITH KRISTA
52
68°
89
WED
12
UVI
3.6
1:09PM, +3HRS
NYC

14:59
11:15AM TRAINING WITH KRISTA
52
68°
89
WED
12
UVI
3.6
1:09PM, +3HRS
NYC

RUGGED PROTECTION

WATCH STRAP INSTALLATION GUIDE MAP

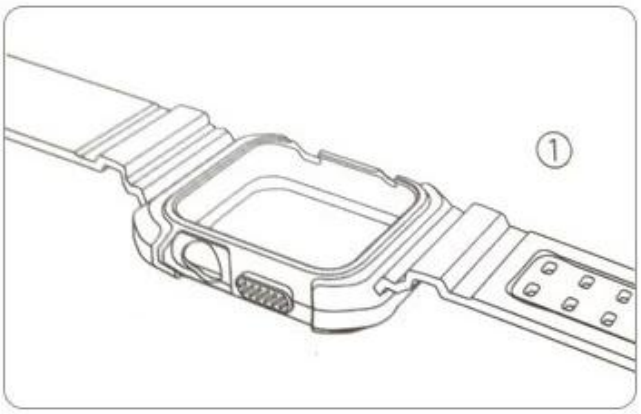

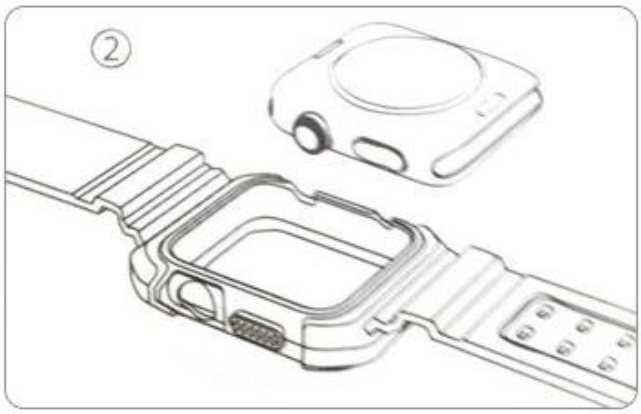

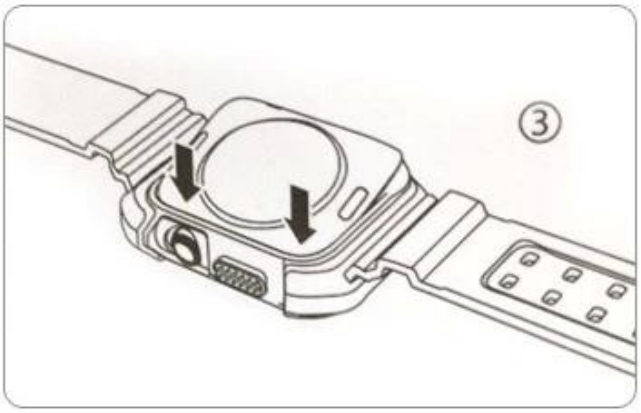

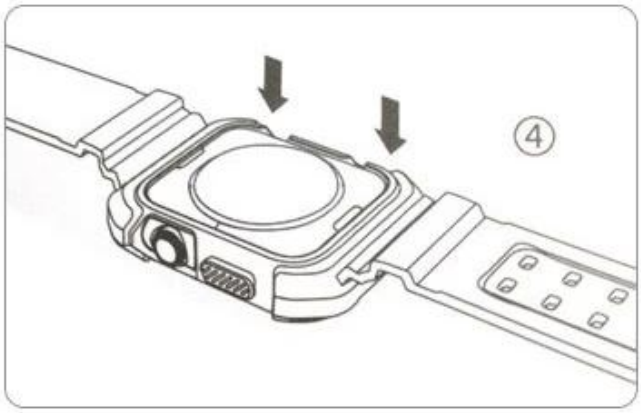

10:09
Stand
3
OF 12 HRS

10:09
Stand
3
OF 12 HRS