Bandas de reloj de silicona a prueba de golpes con estuche protectora para Apple Watch 38/40/41 mm 42/44/45 mm

Diseño de producto :

- Modelo de ajuste: para Apple Watch 38/40/41 mm 42/44/45 mm
- Artículo: CBIW511
- Material: banda de silicona + estuche de silicona
- Colores de banda: vino rojo, negro, gris, verde menta, verde, púrpura, rosa, verde del ejército, azul, blanco
- Color de hebilla: negro
- Longitud de la banda: 96+ 126 mm
- Diseño: Bandas de reloj de silicona Con caso de protección
- Característica:

El estuche de reloj proporciona protección general
Caso con diseño de borde de Raise, para la protección de la pantalla

Admite pedidos de lotes mixtos
El orden de muestra por primera vez y el pedido de mezcla son aceptables
Mayor cantidad comuníquese con las ventas para obtener descuento

El empaque predeterminado: Bonita bolsa Opp.
También puede elegir el paquete minorista, contáctenos.
Servicio personalizado de paquete de soporte [logotipo, tamaño, descripción, colores, etiqueta, etc.

酒红

黑色

灰色

薄荷绿

青柠

紫色

樱花粉

军绿

海军蓝

白色

酒红

黑色

灰色

薄荷绿

青柠

紫色

樱花粉

军绿

海军蓝

白色

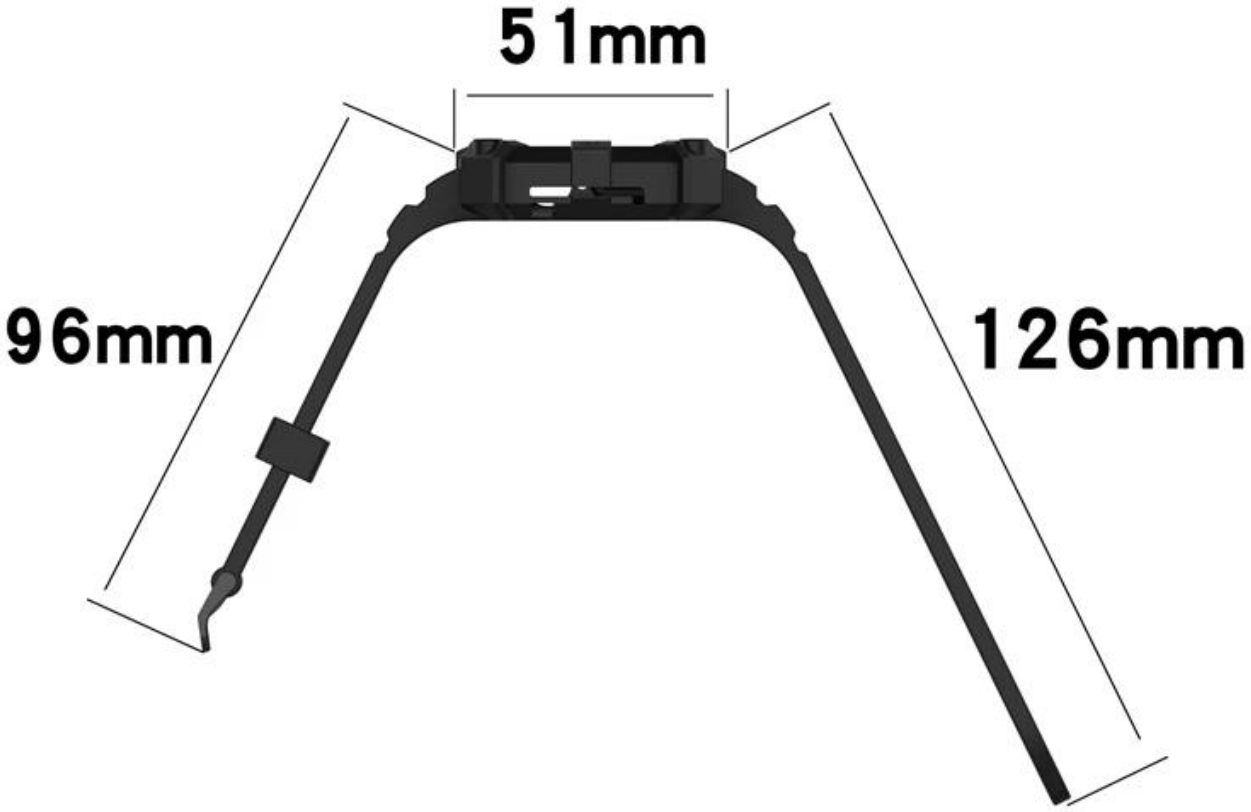
51mm
96mm
126mm

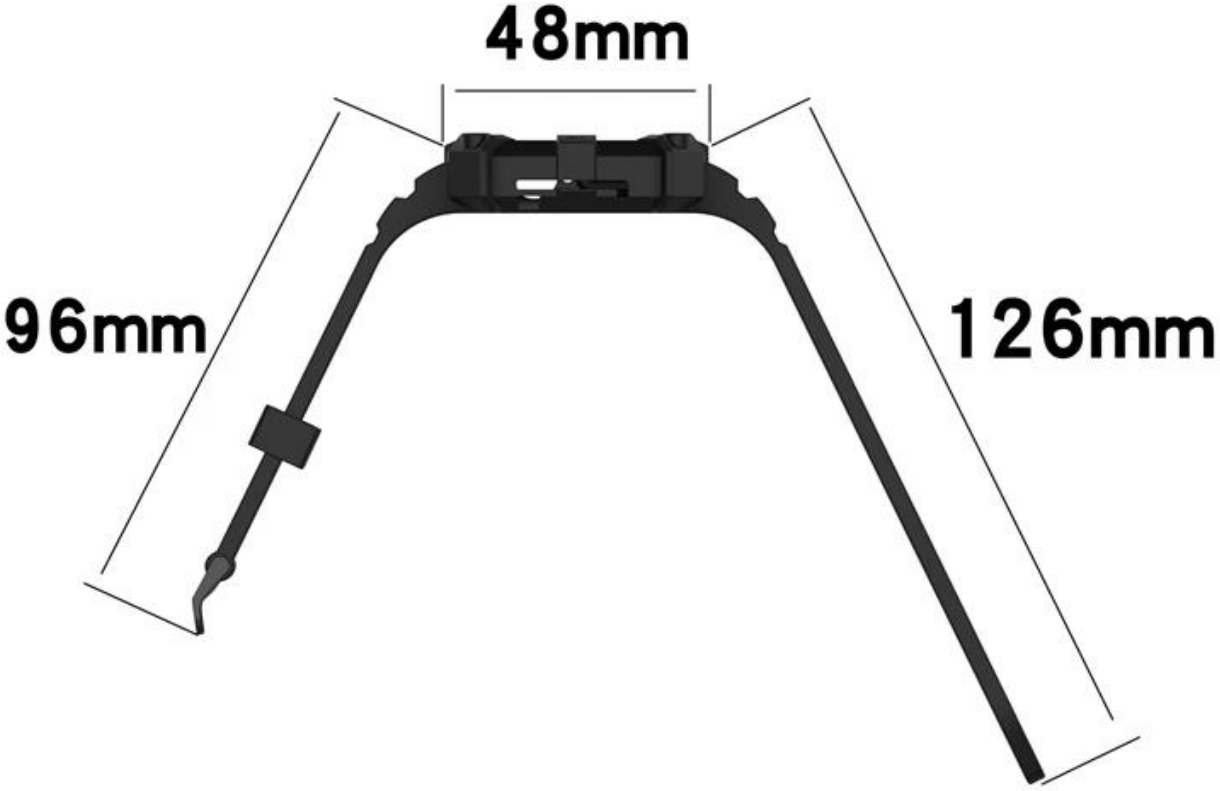
48mm
96mm
126mm

XII
IX
XI
III
VI

XII
IX
III
VI