Pour Apple Watch silicone bande avec robuste étui de protection

La conception des produits :

- Conception en silicone avec cache anti-chocs résistant aux chocs
- Conception de fermoir à boucle en acier inoxydable
- Convient au poignet de 5,5 à 8,1 pouces

Caractéristiques du produit :

1. La sangle et la boîte sont jointes et ne peuvent pas être séparées.Colorful Soft Bracelet de montre en silicone avec trous de ventilation et étui résistant aux chocs
2. Le groupe est fabriqué à partir de silicone hautes performances, doux, flexible et agréable pour la peau.
3. Haute performance, coutures exquises, douceur, anti-rayures, assurent une sensation de confort et de respirabilité
4. Conception robuste offrant une protection ultime contre les chocs et les rayures pour votre montre
5. Si vous êtes un amateur de sport, ce groupe serait un accessoire idéal pour votre Apple Watch.

14:59
11:15AM TRAINING WITH KRISTA
52
68°
89
WED
12
UVI
3.6
1:09PM, +3HRS
NYC

14:59
11:15AM TRAINING WITH KRISTA
52
68°
89
WED
12
UVI
3.6
1:09PM, +3HRS
NYC

RUGGED PROTECTION

WATCH STRAP INSTALLATION GUIDE MAP

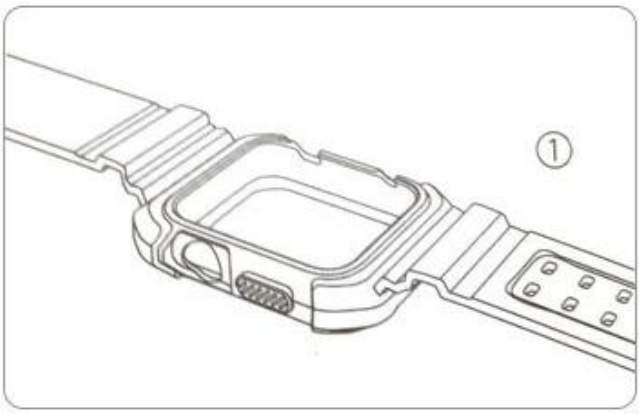

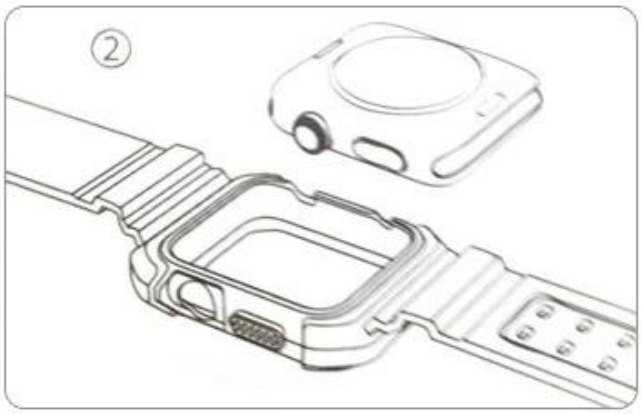

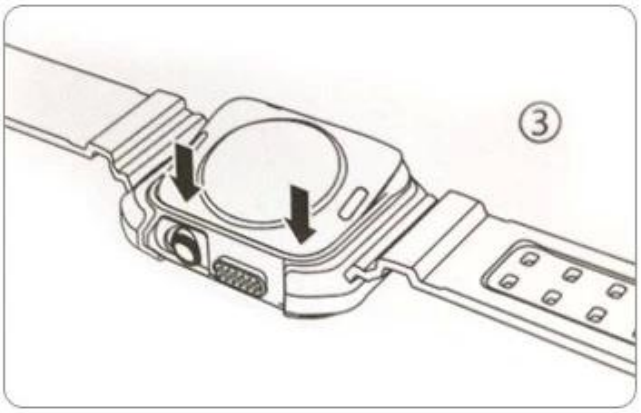

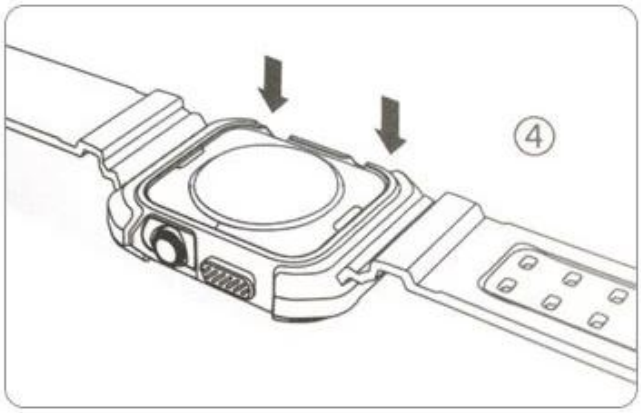

10:09
Stand
3
OF 12 HRS

10:09
Stand
3
OF 12 HRS