Xiaomi Mi Band Miband 7□□□□□□TPU□□□□□□□□□7

□□□□□□ □
●□□□□□□□□□□Xiaomi Mi Band 7□□□
●□□□□□CBXM7-28
●□□□□□□TPU
●□□□□□□□□□□□□□□□□□□□□
●□□□□□□□104+118mm
●□□□□□□□□□□TPU□□□□□□□□□
●□□□□□□□□□□□□□□□

□□□□□□□□□□□□□□□□
□□□□□□□□□□□□□□□□□□□□□□□□□□□□□□□□
□□□□□□□□□□□□□□□□□□□□□□□□

□□□□□□□□□□□□□□□□OPP□□□□
□□□□□□□□□□□□□□□□□□□□□□□□□□□□□□□□□□□□
□□□□□□□□□□□□□□□□□□□□□□□□□□[□□□□□□□□□□□□□□□□□□□□□]

15.8mm
18.2mm

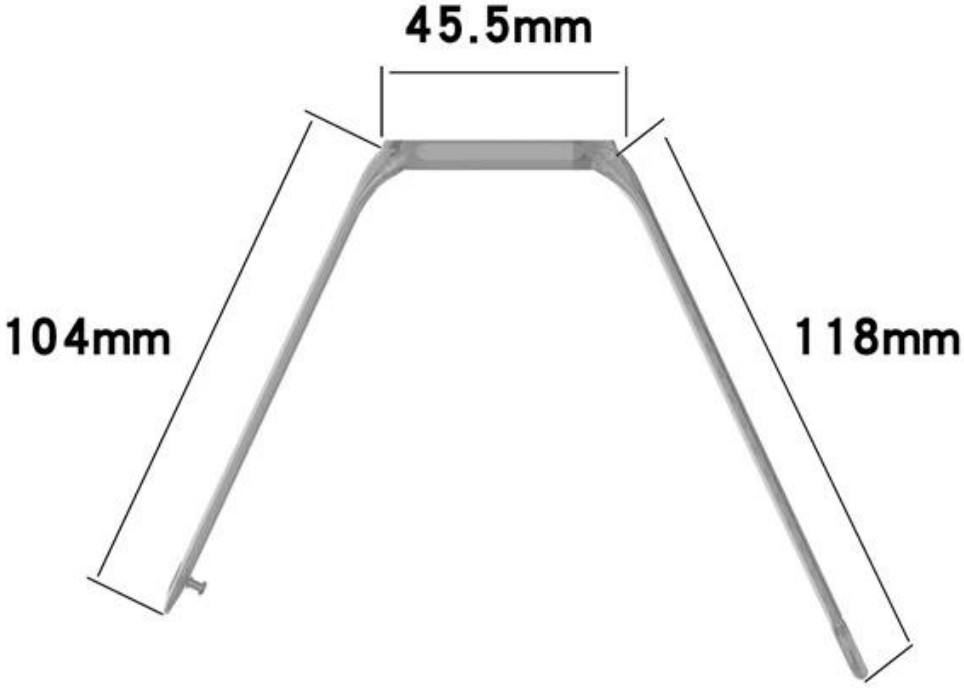
45.5mm
104mm
118mm

In the sun it will change the color
无阳光状态下呈透明状
在阳光照射下变换色彩
8000
100%
08:16
周二 上午 4/6
80

8000
100%
08:16
周二 上午 4/6
80