Apple Watch 38/40/41mm 42/44/45mm□ □□ □□□□□□ □□ □□ □□□ □□ □□

□□ □□□ :
● □□ □□ □ Apple Watch 38/40/41mm 42/44/45mm
● □□ : CBIW511
● □□ : □□□ □□ + □□□ □□□
● □□ □□ : □□ □□, □□ □, □□, □□ □□, □□, □□□, □□□, □□ □□, □□□, □□
● □□ □□ : □□ □
● □□ □□ : 96+ 126mm
● □□□ : □□□ □□ □□ □□ □□
● □□ :
□□ □□□□ □□ □□□ □□□□□
□□ □□□□□ Rain Edge Design□ □□

□□ □□ □□□ □□□□□
□□ □□ □□ □ □□ □□□ □□□□□
□□ □□□ □□□ □□□□□□

□□ □□ : □□ OPP □.
□□ □□ □□□□ □□□ □ □□□□. □□□□ □□□□□□.
□□ □□□ □□□ □□ □□□ [□□, □□, □□, □□, □□ □]

酒红

黑色

灰色

薄荷绿

青柠

紫色

樱花粉

军绿

海军蓝

白色

酒红

黑色

灰色

薄荷绿

青柠

紫色

樱花粉

军绿

海军蓝

白色

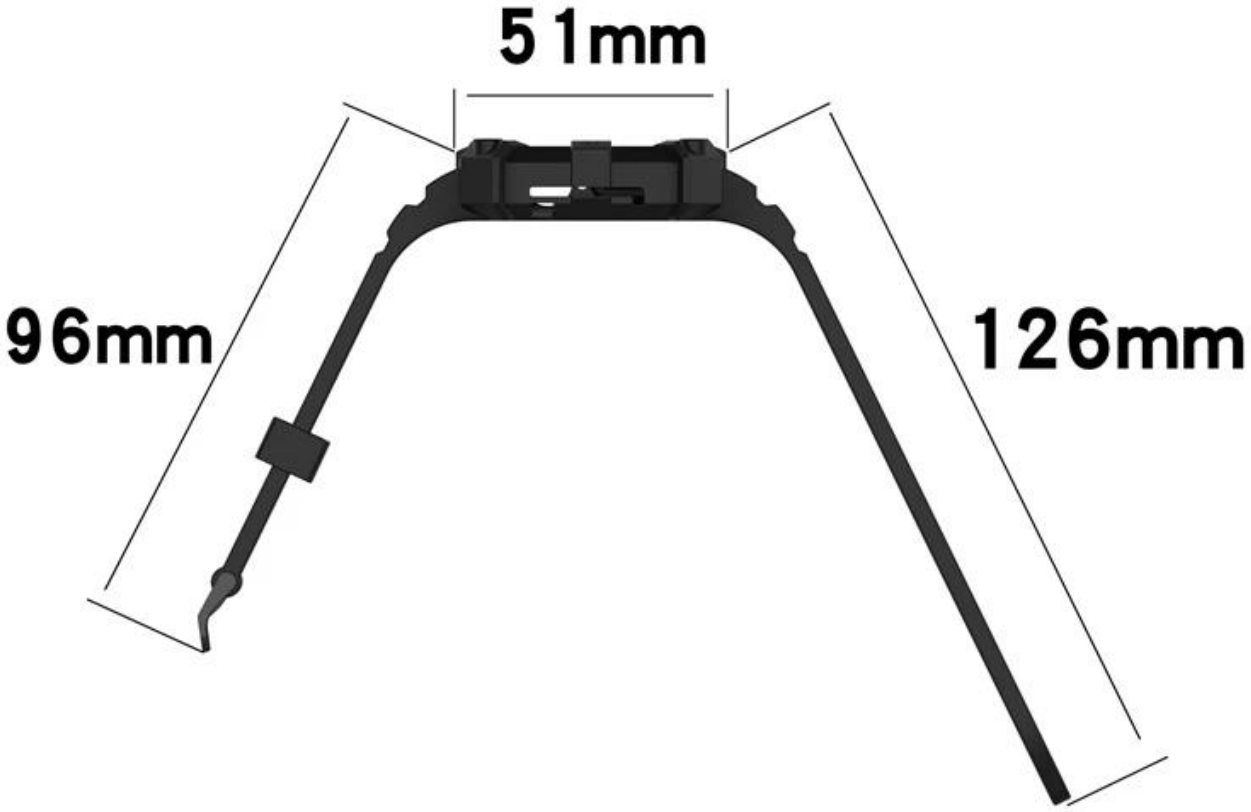
51mm
96mm
126mm

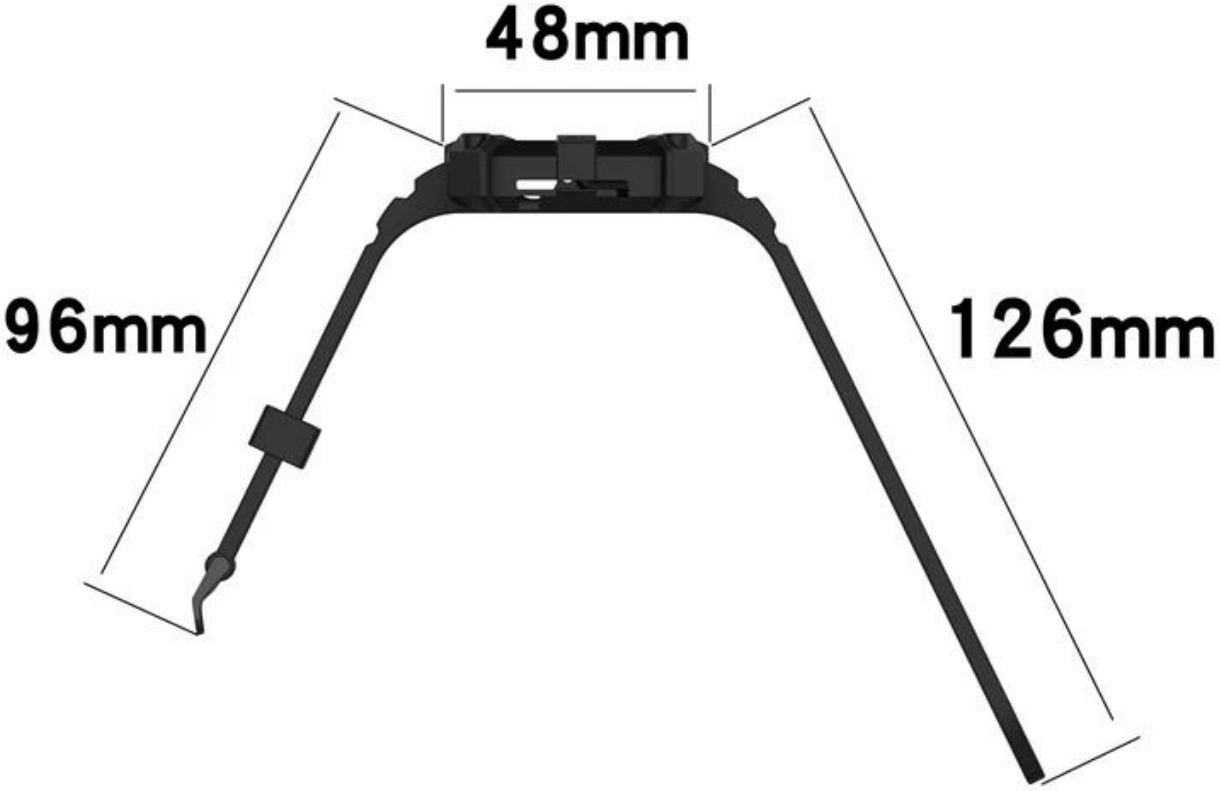
48mm
96mm
126mm

XII
IX
XI
III
VI

XII
IX
III
VI