Xiaomi Mi □□ 7 □ □□ □□□ □□ □□ □□□ □□ □□□ □□ □□ □□□

□□ □□□ **:**
● □□ □□ □ Xiaomi Mi Band 7□ □□
● □□ : CBXM7-26
● □□ □□ : □□□
● 21 □□ □□ □□ : □□ □□ □, □□-□□□, □□□ □□ □, □□ □□, □□□, □□ □□ □□ □
● □□ □□ : 102+115mm
● □□ □□ : 5.6 "-8.5"
● □□ : □□ □□ □□□ □□ □□
● □□□ : □□□ □□□ □□ □ □□□

□□ □□ □□□ □□□□□
□□ □□ □□ □ □□ □□□ □□□□□
□□ □□□ □□□ □□□□□□

□□ □□ : □□ OPP □.
□□ □□ □□□□ □□□ □ □□□□. □□□□ □□□□□□.
□□ □□□ □□□ □□ □□□ [□□, □□, □□, □□, □□ □]

1. 白黑　2. 白红　3. 橙黑　4. 淡绿白　5. 粉白　6. 墨绿白　7. 黑绿

8. 黑白　9. 黑红　10. 黑黄　11. 黑灰　12. 黑蓝　13. 灰白　14. 灰橙

15. 灰粉　16. 灰青柠　17. 藕粉白　18. 浅粉水鸭　19. 水鸭白　20. 午夜蓝白　21. 紫蓝

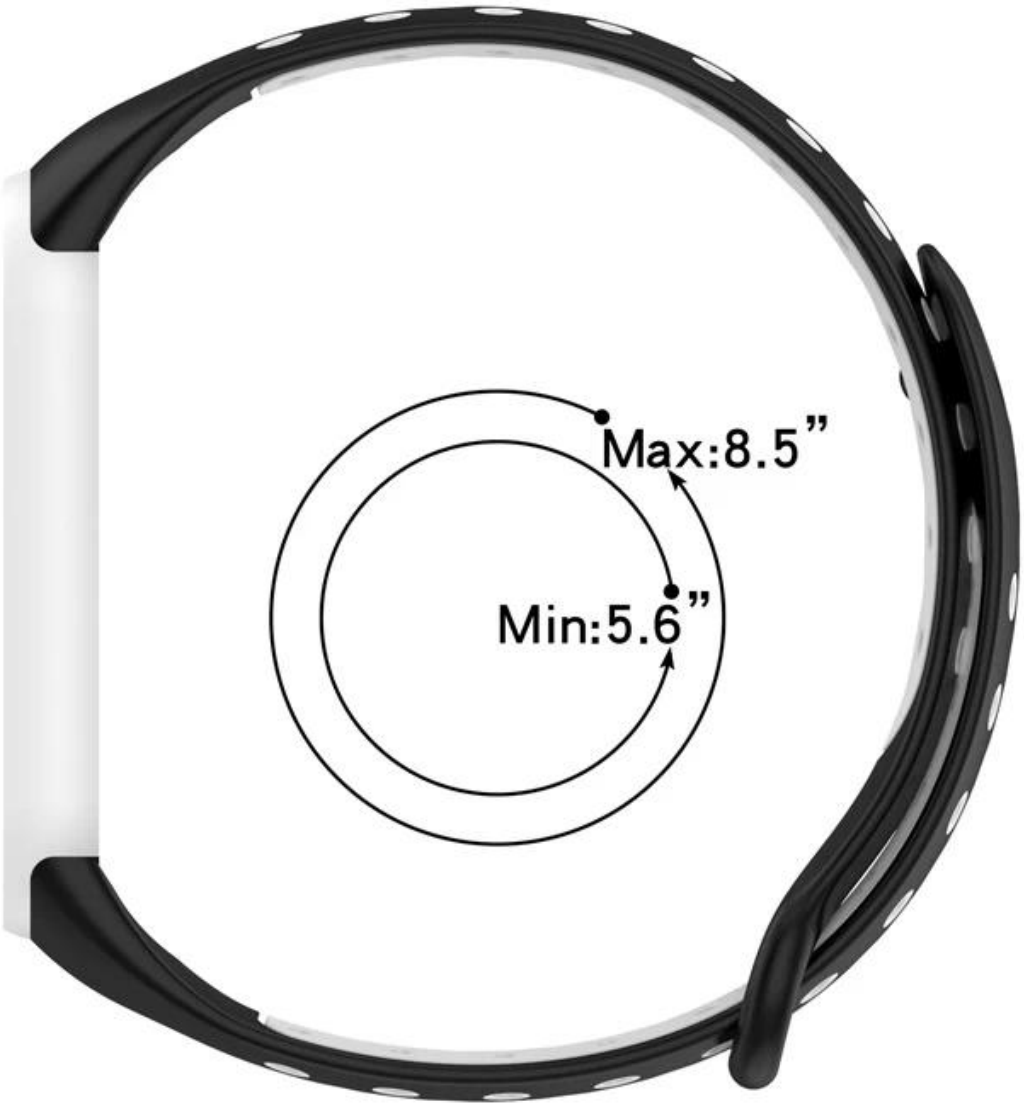
Max:8.5”
Min:5.6”

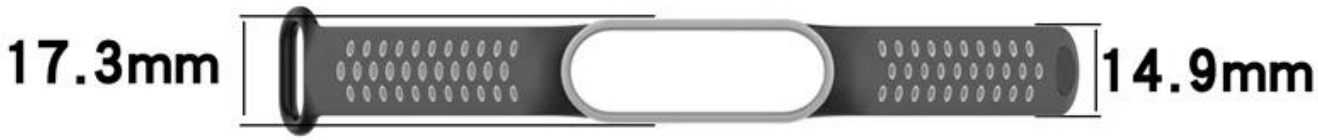
17.3mm
14.9mm

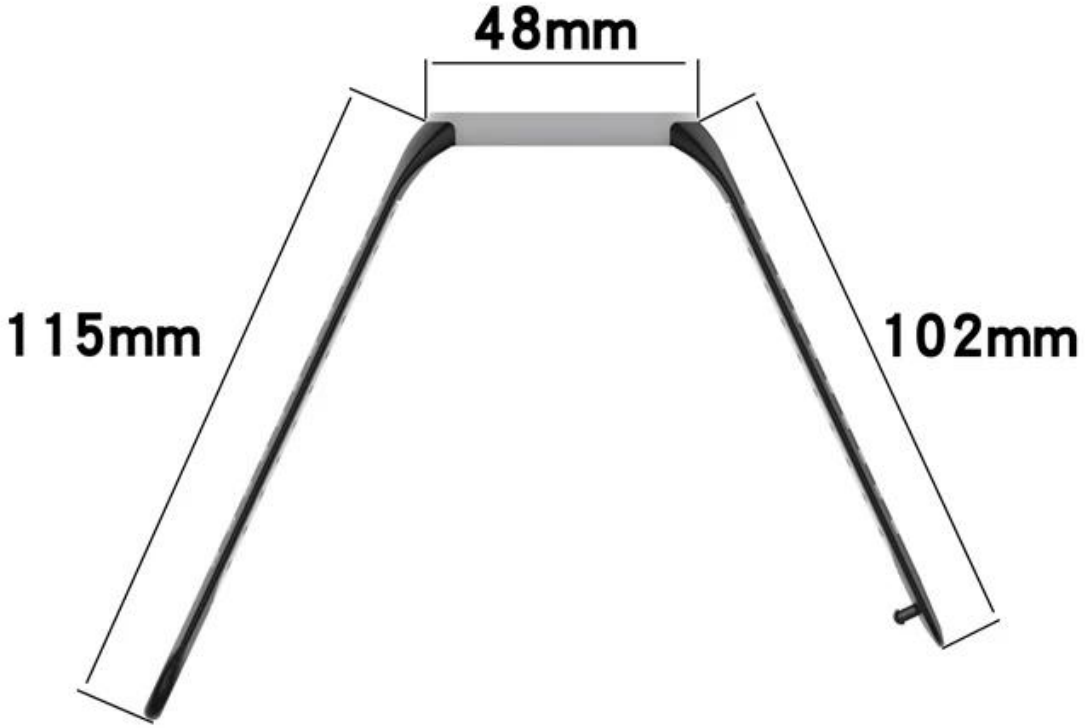
48mm
115mm
102mm

26°
12
9
3
6
pai
97