Мода Баттерфляй пряжкой кожаный ремешок для ремня

Дизайн :

● Верхняя зерновая кожа

● Дизайн пряжки Butterfly (черный, SIlver, розовое золото)

● Размер запястья: 165-220 мм

● Размер диапазона: длина - 120 + 80 мм, широкий - 22 мм

Характеристики :

1. Премиум мягкий верхний чехол из натуральной кожи из натуральной кожи с полированной застежкой-бабочкой из нержавеющей стали

2. Ультрамягкий и удобный на запястье, пот-абсорбент и износостойкость; экологичная кожаная поверхность делает ваше запястье очень комфортным.

3. Двойная пресс-бабочка Застежка-бабочка: Изысканное соответствие мастерства с высококачественной застежкой из нержавеющей стали, делает ее лучшим

компаньоном для умных часов.

4. Оптовый кожаный ремешок Amazfit Stratos, Различные цвета для вашего выбора, не стесняйтесь выбирать все цвета, которые вам нравятся наряжать ваши часы. Так же, как показ мод.

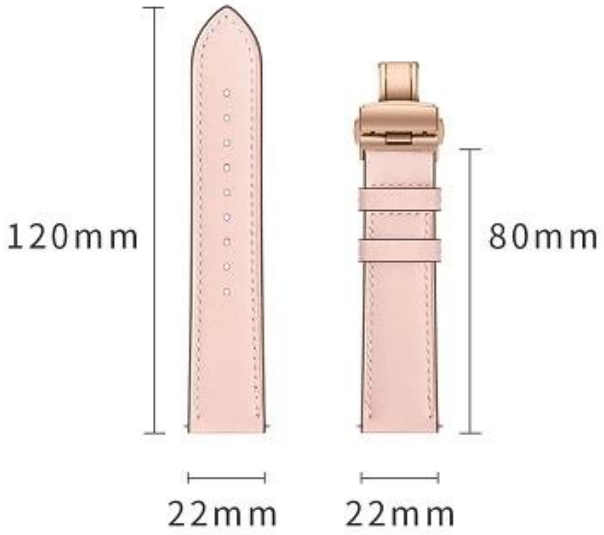

WR 5ATM
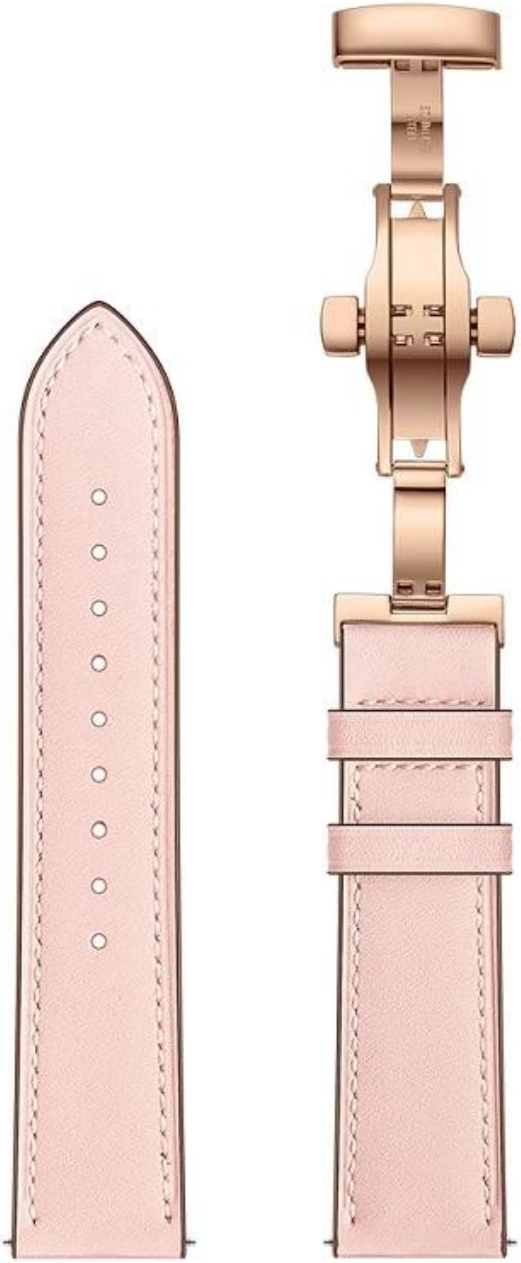
10:21
10:23:08
用时
51.2
里程
96
心率
11'45"
配速
10'05"
平均配速
5.1
速度