22мм наручный ремешок из натуральной кожи для Samsung Gear S3 Band

Дизайн :

- Верхняя зерновая кожа
- Дизайн пряжки Butterfly (черный, SIlver, розовое золото)
- Размер запястья: 165-220 мм
- Размер диапазона: длина - 120 + 80 мм, широкий - 22 мм

Характеристики :

1.Premium мягкий верхний ремень из натуральной кожи из нержавеющей стали с полированной застежкой-бабочкой

2. С классическим взглядом и модным дизайном: Уникальная конструкция застежки бабочки, делая ваши часы уникальными и роскошными.

3. Утонченный, прочный и удобный.

Больше дизайна Массовые часовые часы Samsung.Пожалуйста, посетите веб-сайт.

12
TUE 25
17:22
日落

Wrist
165mm
Wrist
220mm

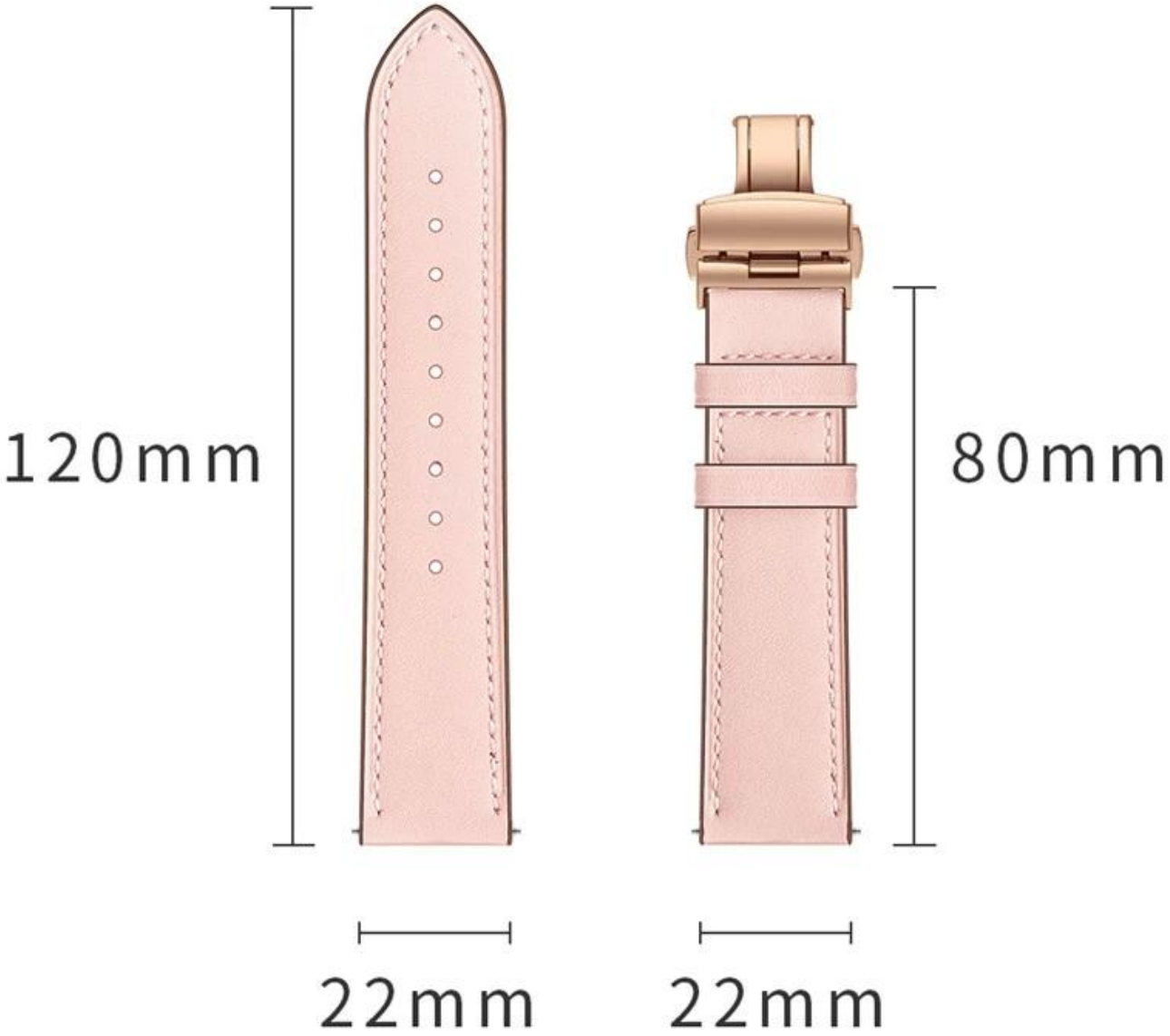
120mm
80mm
22mm
22mm